SZWD-046-3XSZ_ROL

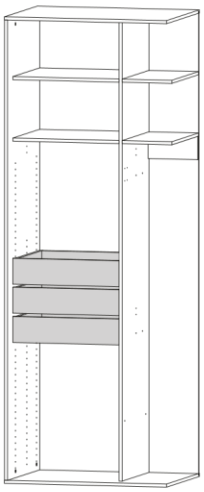

ELEMENT SYMBOL	DIMENSIONS		QUANTITY
112	558	132	3
113	500	115	3
114	500	115	3
115	507	114	3
116	536	505	3

3x

6x r1	6x r16	18x e19 Ø6x13	18x Ø3,5x16	12x e1 Ø7x50
12x f1	30x l1	24x s1	12x s2	1x

1 x3

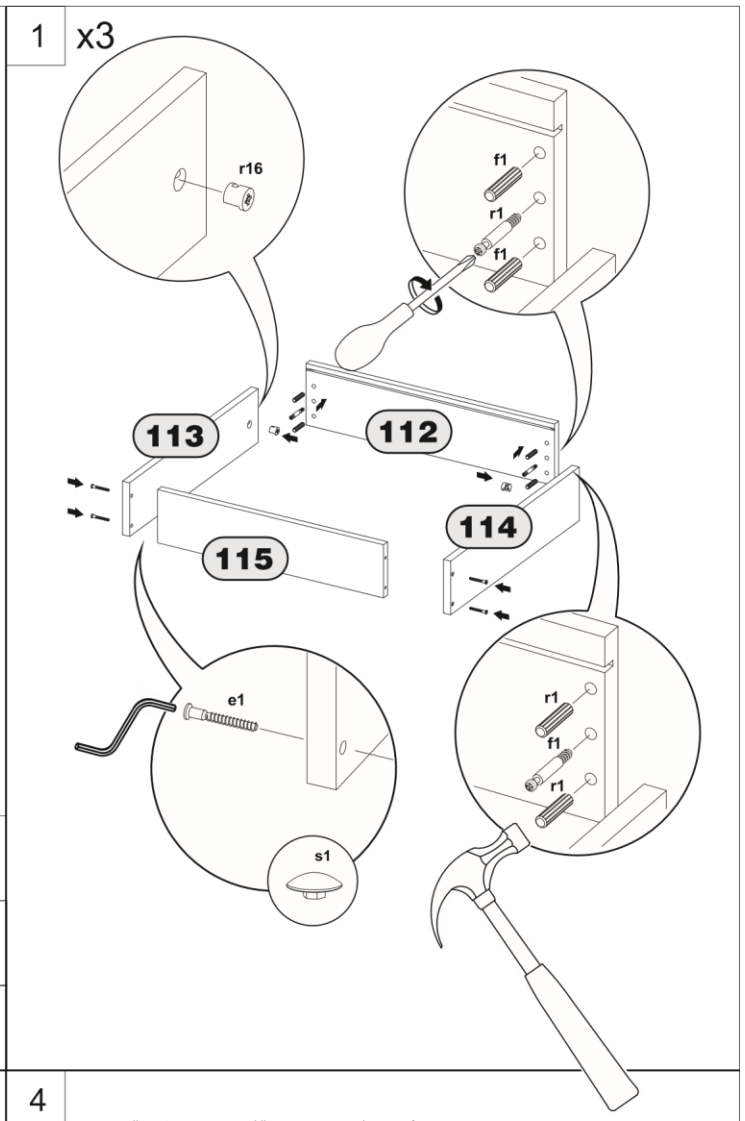

2 x3

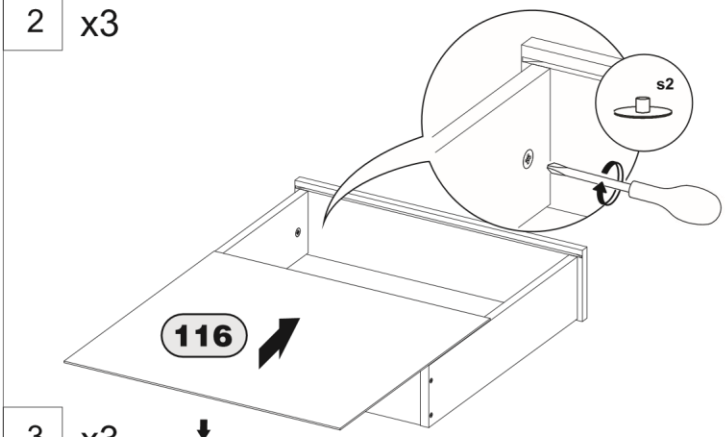

3 x3

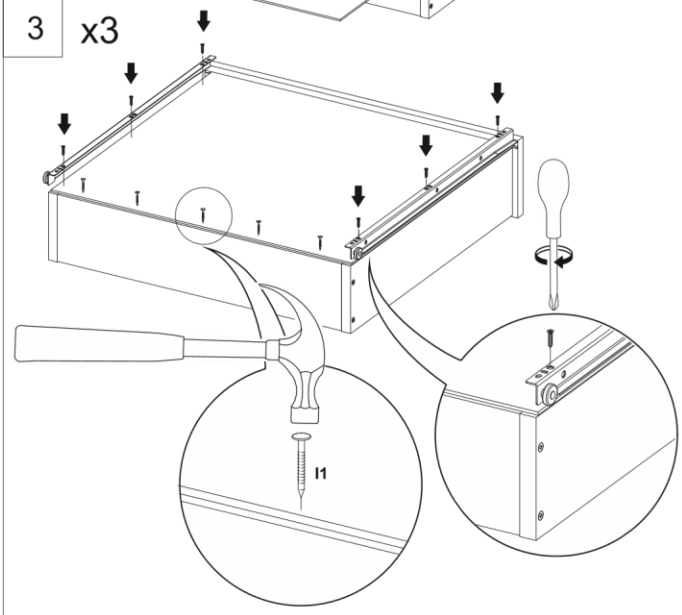

4

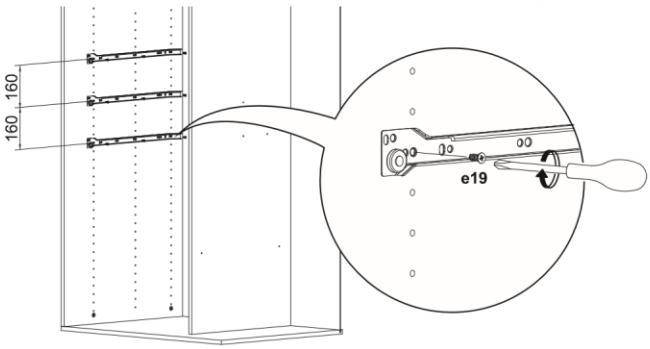
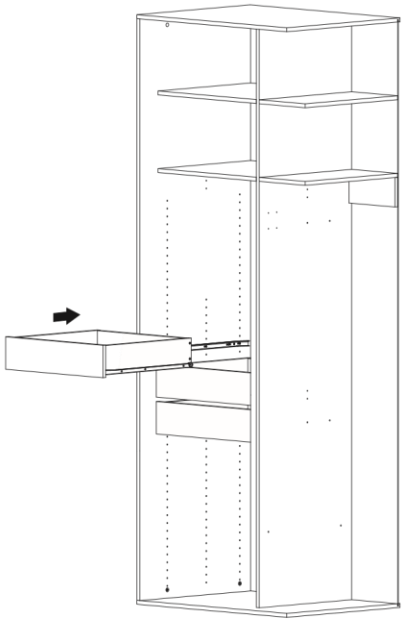
5